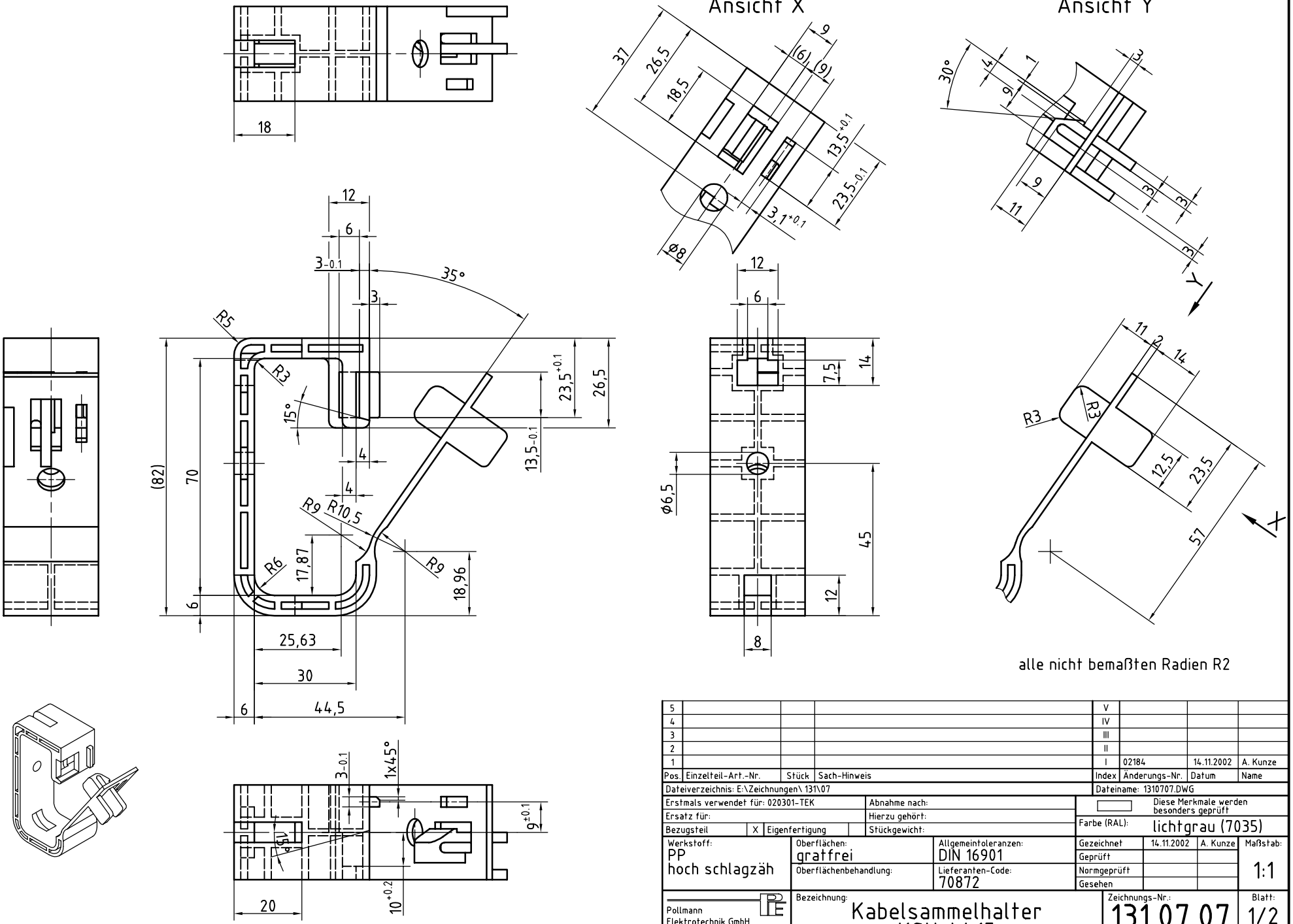

alle nicht bemaßten Radien R2

Pos.	Einzelteil-Art.-Nr.	Stück	Sach-Hinweis	Index	Änderungs-Nr.	Datum	Name
5				V			
4				IV			
3				III			
2				II			
1				I	02184	14.11.2002	A. Kunze

Dateiverzeichnis: E:\Zeichnungen\ 131\07 — Dateiname: 1310707.DWG

Erstmals verwendet für: 020301-TEK — Abnahme nach:
Ersatz für: — Hierzu gehört:
Bezugsteil X Eigenfertigung — Stückgewicht:

Diese Merkmale werden besonders geprüft

Farbe (RAL): lichtgrau (7035)

Werkstoff: PP hoch schlagzäh
Oberflächen: gratfrei
Oberflächenbehandlung:
Allgemeintoleranzen: DIN 16901
Lieferanten-Code: 70872

Gezeichnet	14.11.2002	A. Kunze	Maßstab: 1:1
Geprüft			
Normgeprüft			
Gesehen			

Pollmann Elektrotechnik GmbH, 59302 Oelde

Bezeichnung: Kabelsammelhalter KSH-W 15

Zeichnungs-Nr.: 131.07.07 — Blatt: 1/2

Plot-Datum 14.11.2002

Für diese Zeichnung behalten wir uns alle Rechte vor, für den Fall der Patenterteilung oder Gebrauchsmustereintragung. Vervielfältigungen, Kenntnisgabe an Dritte sowie mißbräuchliche Benutzungen verpflichten zu Schadenersatz und können strafrechtlich verfolgt werden.

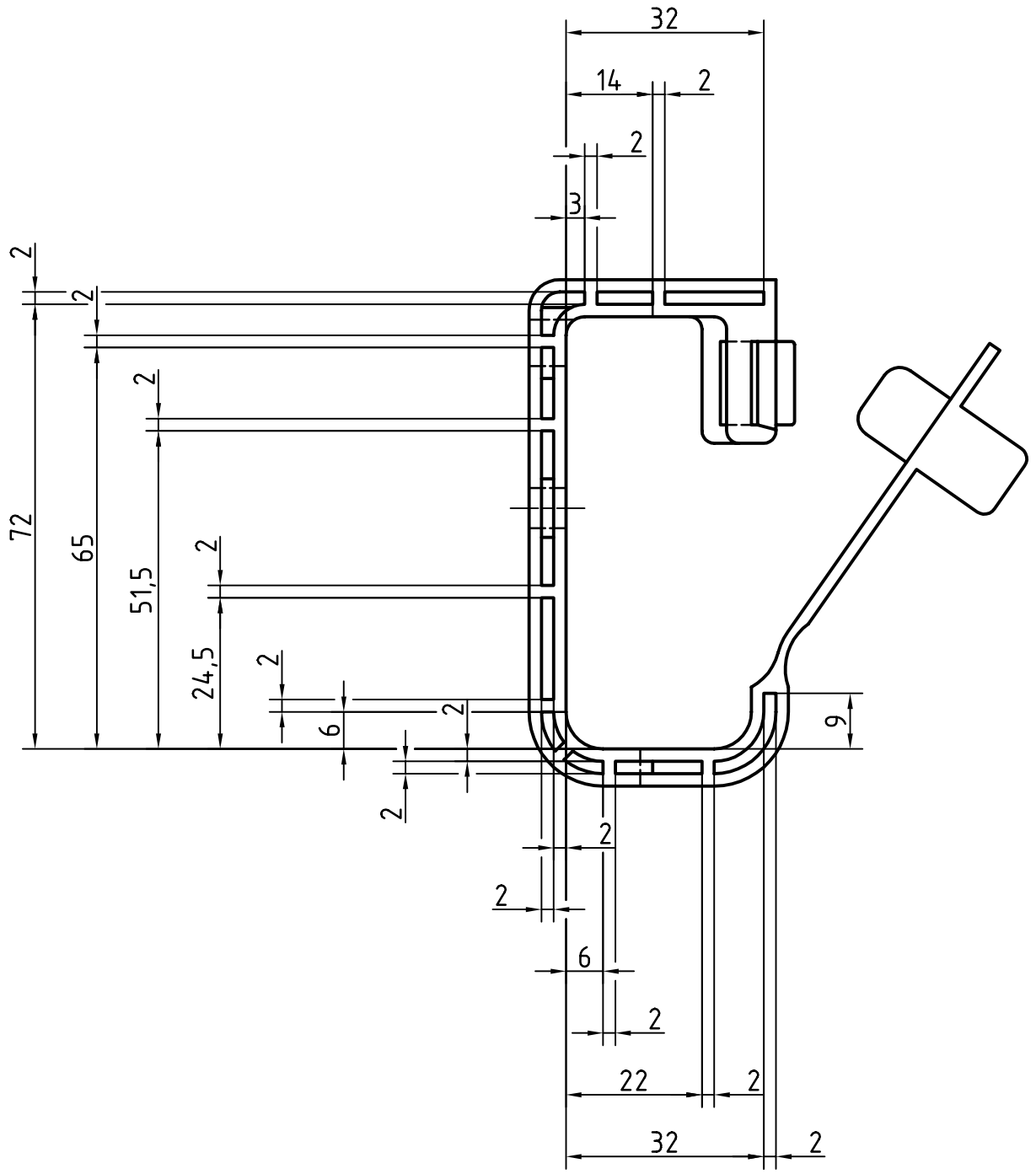

Pos.	Einzelteil-Art.-Nr.	Stück	Sach-Hinweis	Index	Änderungs-Nr.	Datum	Name
5				V			
4				IV			
3				III			
2				II			
1				I	02184	14.11.2002	A. Kunze

Dateiverzeichnis: E:\Zeichnungen\ 131\07

Dateiname: 1310707.DWG

Erstmals verwendet für: 020301-TEK

Abnahme nach:

Ersatz für:

Hierzu gehört:

Bezugsteil | X | Eigenfertigung

Stückgewicht:

Diese Merkmale werden besonders geprüft

Farbe (RAL): lichtgrau (7035)

Werkstoff: PP hoch schlagzäh

Oberflächen: gratfrei

Oberflächenbehandlung:

Allgemeintoleranzen: DIN 16901

Lieferanten-Code: 70872

Gezeichnet	14.11.2002	A. Kunze	
Geprüft			
Normgeprüft			
Gesehen			

Maßstab: 1:1

Pollmann
Elektrotechnik GmbH
59302 Oelde

Bezeichnung:

Kabelsammelhalter KSH-W 15

Zeichnungs-Nr.: 131.07.07

Blatt: 2/2

Plot-Datum 14.11.2002

Für diese Zeichnung behalten wir uns alle Rechte vor, für den Fall der Patenterteilung oder Gebrauchsmustereintragung. Vervielfältigungen, Kenntnisgabe an Dritte sowie mißbräuchliche Benutzungen verpflichten zu Schadenersatz und können strafrechtlich verfolgt werden.