# Akustisk detektor AD-500/600

## AD-500/600 er persondetektorer til energibesparende styring af belysning.

Ved at lytte til lyd fra to forskellige frekvensområder og analysere disse detekteres tilstedeværelse. Belysningen tændes af de ikke-hørbare lyde med lave frekvensområder, som opstår, når en dør åbnes. Belysningen holdes derefter tændt af højere lydfrekvenser som fodtrin og tale. Hoved-funktionen er automatisk tænd/sluk af belysningen ved tilstedeværelse/fravær. Tænd/sluk kan ske i to separate kanaler, A og B (belysningsgrupper).

**Anvendelsesområder**
Eftersom AD-500/600 er en akustisk detektor kan den "lytte om hjørner" i rum med afskærmende indretning. Dette gør den specielt velegnet til trappeopgange, omklædningsrum med skabe og gange, baderum, vinklede korridorer, P-huse, offentlige toiletter, lagerlokaler etc.

De akustiske detektorer i AD-serien er et supplement til de konventionelle bevægelsesstyrede PIR-sensorer. Hver installation kræver sin særskilte vurdering af lyd og akustik.

Akustiske detektorer gør det muligt at styre belysningen i lokaler, hvor det ikke er teknisk muligt eller økonomisk forsvarligt at styre med anden teknik.

**To versioner**
Detektoren findes i to versioner; AD-500 og AD-600.

En AD-500 kan arbejde helt alene. Den drives af 230 VAC, og i kapslen findes en DIN-skinne med plads til kontaktor, såfremt det kræves til styring af f.eks. lysstofrør.

AD-600 har en normkapsel i plast til montering på DIN-skinne. Eftersom AD-600 placeres i et elskab, skal der mindst tilsluttes én ekstern mikrofon.

Man kan koble ekstra mikrofoner til AD-500/600 (AD-260, max 6 stk.), PIR-sensorer (fx. PD2200), trykknapper, fotoceller, koblingsure m.m. Detektoren har en 12 VDC udgang til fx. ekstern detektor.

**Tekniske specifikationer**

| | | |
|---|---|---|
| Spænding | : | 230 VAC |
| Egenforbrug | : | Max. 9 V A/5 VA uden ekstern belastning |
| Max. belastning | : | 250 V/5 A resistiv belastning pr. relæudgang |
| **Mål** | | |
| AD-500 | : | 223 x 140 x 76 mm |
| AD-600 | : | 105 x 90 x 75 mm (8 moduler) (normkapsel til montering på DIN-skinne) |
| **Farve** | | |
| AD-500 | : | Hvid |
| AD-600 | : | Grå |

| Produkt | Best.nr. | EL-nr. |
|---|---|---|
| Mikrofon AD-500, 230 VAC | 836-13095 | 88.24.500.513 |
| Mikrofon AD-600, 230 VAC | 836-13091 | 88.24.500.500 |

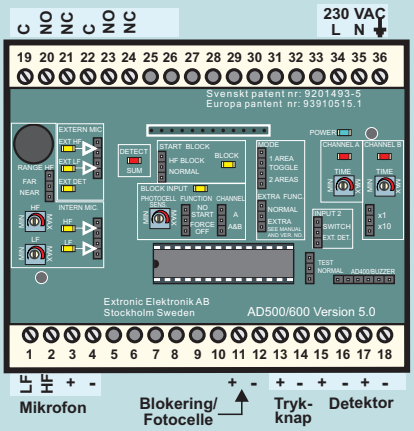


Sokkel med tilslutningsklemmer