BH6FC1000

BAHCO

DATE: December 13, 2010

(ENG) EC DECLARATION OF CONFORMITY
(DEN) EØ-OVERENSTEMMELSESERKLÆRING
(FRA) DÉCLARATION DE CONFORMITÉ CE
(ESP) DECLARACIÓN DE CONFORMIDAD DE LA CE
(NED) CE-VERKLARING
(POR) DECLARAÇÃO DE CONFORMIDADE CE
(FIN) EY:N VAATIMUSTENMUKAISUUSVAKUUTUS
(POL) EC DEKLARACJA ZGODNOŚCI
(CZE) PROHLÁŠENÍ O SHODĚ
(HUN) EK MEGFELELŐSÉGI NYILATKOZAT
(TUR) CE STANDARDIZASYON BEYANI
(RUS) Декларация о соответствии ЕС

(ENG) Hereby declares that: / The device:
(CZE) Ríšenské sení erklærer, at: / Det følgende Ecmaqqtinoe:
(ESP) Declara que: / El aparato
(FRA) Déclare par la présente que: / L'appareil
(NED) Hierbij verklaart dat: / Eenheid
(POR) Declara que: / O aparelho: / O aparelho:
(FIN) Ceci ilmoitetaan: / Laite
(POL) Niniejszym oświadcza, że: / Urządzenie:
(CZE) Tímto prohlašuje, že: / Zařízení
(HUN) Ezzel kijelentem, hogy: / Vyrobek
(TUR) Beyan edecek ki: / Cihaz
(RUS) Настоящим заявляем, что: / Устройство

Name: Type (s): Tipo (s): Typ (s): (SWE) Typ (FGN) Tipo (ITA) Tipo (POL) Typ (CZE) Typ (SVK) Typ (TUR) Tip (RUS) Тип	BH6FC1000	Product: Product: Produkt: Produkto: (SWE) Produkten (FGN) Produto (ITA) Prodotto (POL) Produkt (CZE) Výrobek (SVK) Výrobok (TUR) Ürün (RUS) Изделие	Crane: Kran: Gruen: Grua: Verkstadskran: Grua: Gru da Officina: Ξύστης: JÉRAB: ŽERAV: Vinç: Кран	Year: Begynd: Année: Año: (SWE) År: (FGN) Ano: (ITA) Anno: (POL) Rok: (CZE) Rok: (SVK) Rok: (TUR) Sene: (RUS) Год	2011

Was manufactured in conformity with the provisions in the
In Überensstimmung mit den Bestimmungen der
A ete fabricado em conformidade com as disposições dos:
Esto fabricado según las disposiciones de
(NED) Fabricatie volgens de bepalingen van
(FIN) Valmistettu seuraavien ehtojen mukaisesti:
(ITA) Prodotto in conformità con le disposizioni
(POL) Został wyprodukowany zgodnie z przepisami
(CZE) Byl vyroben v souladu s ustanovení
(SVK) Bol vyrobený v zhode s ustanovení
(TUR) Aşağıdaki Standartlara uygun üretilmiştir
(RUS) Было произведено в соответствии с положениями

2006/42/EC

Quality manager: Kvalitetsansvarlig: Director qualité: Director de calidad: (SWE) Kvalitetschef: (FGN) Director de Qualidade: (ITA) Responsabile Qualità: (POL) Kierownik jakości: (CZE) Manager kvality: (SVK) Manažér kvality: (TUR) Kalite Müdürü: (RUS) Менеджер по качеству	Sergio Calvo	Signature: Underskrift: Signature: Firma: (SWE) Underskrift: (FGN) Assinatura: (ITA) Firma: (POL) Podpis: (CZE) Podpis: (SVK) Podpis: (TUR) Imza: (RUS) Подпись	Antigua ctra. Alfaze Km 5.5 E1196 Arangi, SPAIN

SNA Europe SP 31014 Elorgy - La Clisse, 60211 Crespy Poulaine Cedex France — Phone: +33 1 33039900 — Fax: +33 1 33039901

BH6FC1000

www.bahco.com

Original Instructions

BH6FC1000

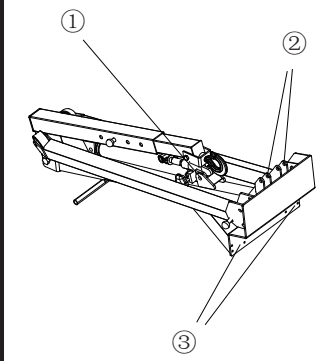

2

BH6FC1000

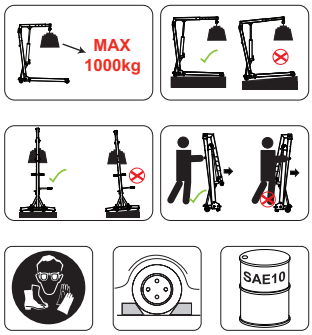

7

BH6FC1000

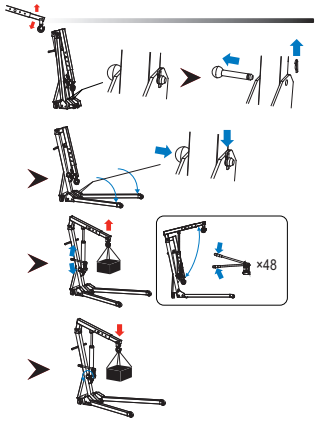

4

BH6FC1000

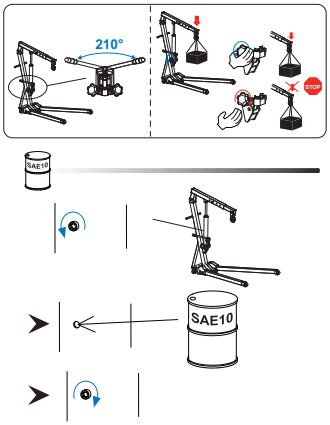

5

BH6FC1000

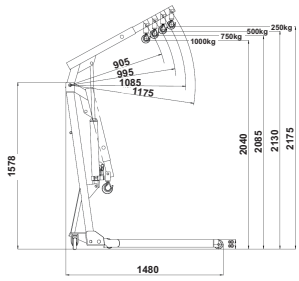

6

BH6FC1000

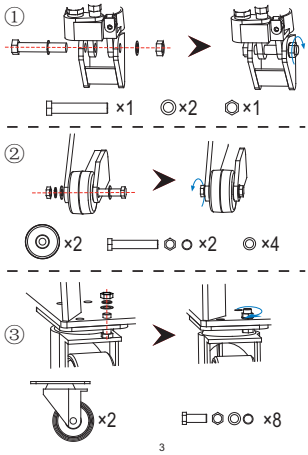

3

PANTONE 166C

PANTONE COOL GREY 11C