LED DRIVER PHASE-CUT PFM

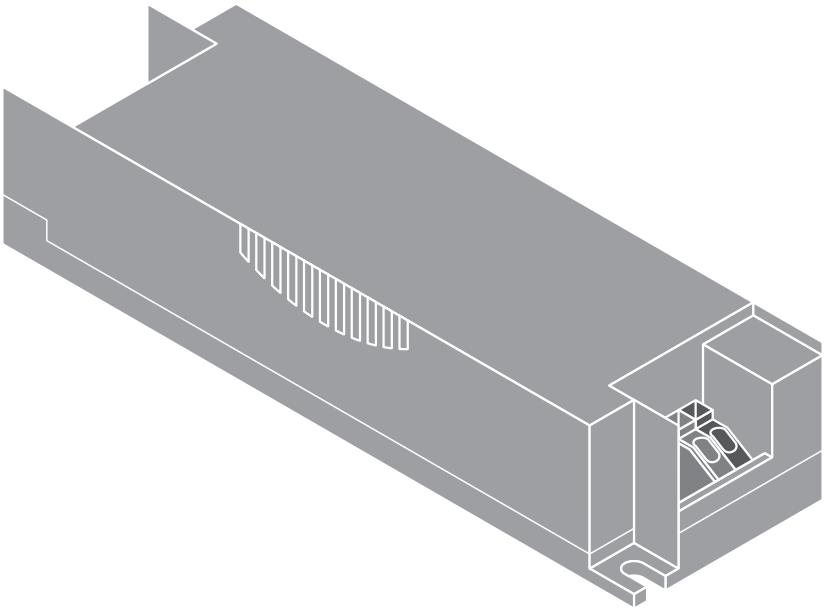

	EAN	l x w x h [mm]	W	IP	🌡 (°C)	V_{AC}	Hz
DR PC-PFM-13/220-240/350	4058075239814	97 x 43 x 30	13	20	-20...+50	220-240 V	50/60 Hz
DR PC-PFM-18/220-240/350	4058075239838	130 x 43 x 30	18	20	-20...+50	220-240 V	50/60 Hz
DR PC-PFM-25/220-240/700	4058075239852	130 x 43 x 30	25	20	-20...+50	220-240 V	50/60 Hz
DR PC-PFM-35/220-240/700	4058075239876	150 x 43 x 30	35	20	-20...+50	220-240 V	50/60 Hz

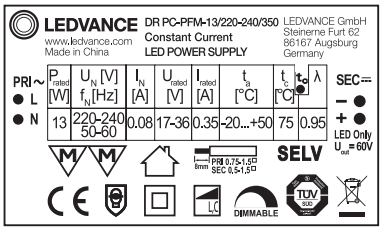

picture only for reference, valid print on product [1)]

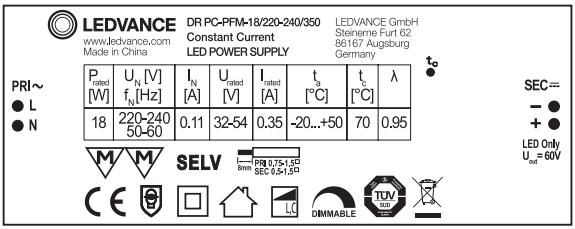

picture only for reference, valid print on product [1)]

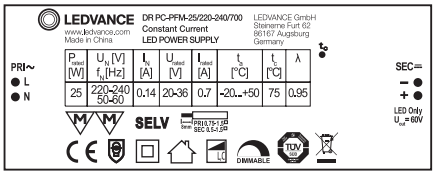

picture only for reference, valid print on product [1)]

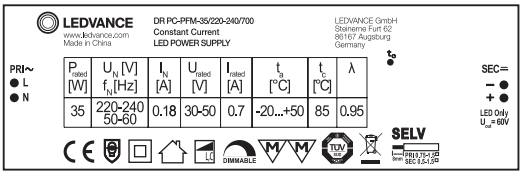

picture only for reference, valid print on product [1)]

TECHNICAL TABLE

GTIN10	GTIN40	PRODUCT DESCRIPTION	Input Voltage AC (V)	Inrush current (A)	Max. ECG no. on circuit breaker 10 A (B)	Max. ECG no. on circuit breaker 16 A (B)	Max. ECG no. on circuit breaker 25 A (B)	T_H (µs)
4058075239814	4058075239821	DR PC-PFM-13/220-240/350 10X1 LEDV	198...264	5	81	130	203	250
4058075239838	4058075239845	DR PC-PFM-18/220-240/350 10X1 LEDV	198...264	5	52	84	131	250
4058075239852	4058075239869	DR PC-PFM-25/220-240/700 10X1 LEDV	198...264	10	40	65	101	250
4058075239876	4058075239883	DR PC-PFM-35/220-240/700 10X1 LEDV	198...264	10	31	50	78	250

STRAIN RELIEF

GTIN10	GTIN40	PRODUCT DESCRIPTION
4058075313170	4058075313187	DR AY PC-PFM-CLAMP DUO 10x2 LEDV

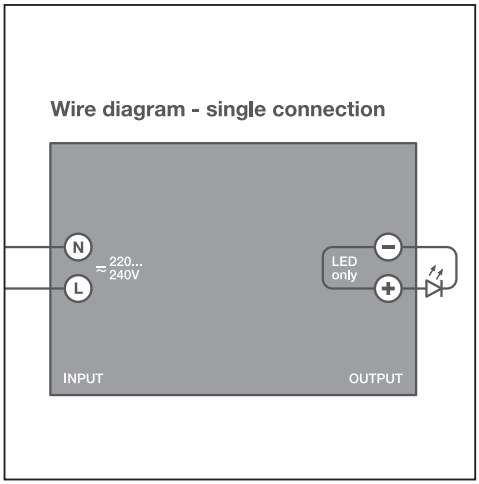

(GB) Installing and operating information:
Connect only LED load type. Shutdown of load happens if U_{LED} is below U_{rated} or above U_{rated}.

Wiring information:
Do not connect together the Outputs of two or more units. Lines max. 2 m whole length excl. modules.

Technical support: www.ledvance.com

1) picture only for reference, valid print on product

(D) Installations- und Betriebshinweise:
Schließen Sie nur LED-Lasttypen an. Die Last wird abgeschaltet, wenn U_{LED} weniger als U_{rated} oder mehr als U_{rated} beträgt.

Verdrahtungshinweise:
Schließen Sie nicht die Ausgänge von zwei oder mehreren Geräten zusammen. Max. Gesamtlänge der Leitungen ohne Module 2m.

Technische Unterstützung: www.ledvance.com,
Kundenservicecenter: kundenservice@ledvance.com,
Deutschland: Tel.: +49 89 780673-660, Fax: +49 89 780670-665,
Österreich: Tel.: +43 1 68068 118 oder 126, Fax: +43 1 68068 7

1) Foto dient nur als Referenz, gültiger Druck auf dem Produkt

(F) Informations pour l'installation et le fonctionnement :
Connecter uniquement un type de charge LED. L'arrêt de la charge se produit si U_{LED} est inférieur à U_{rated} ou supérieur à U_{rated}.
Informations de câblage :
Ne pas connecter ensemble les sorties de deux unités ou plus. Lignes longueur totale max. 2 m hors modules.
Support technique : www.ledvance.com
1) image non contractuelle, se référer aux inscriptions sur le produit

(I) Informazioni su installazione e funzionamento:
Collegare solo il tipo di carico LED. Lo spegnimento del carico si verifica se U_{LED} è inferiore a U_{rated} o superiore a U_{rated}.
Informazioni sul cablaggio:
Non collegare insieme le uscite di due o più unità. Linee max. 2 m di lunghezza totale, moduli esclusi.
Supporto tecnico: www.ledvance.com
1) immagine solo come riferimento, stampa valida sul prodotto

(E) Indicaciones de instalación y funcionamiento:
Conecte solo los tipos de carga LED. La carga se desconecta si la U_{LED} es inferior a U_{rated} o superior a U_{rated}.
Indicaciones sobre cableado:
No conecte juntas las salidas de dos o más unidades. La longitud total máxima de las líneas sin módulo es de 2 m.
Soporte técnico: www.ledvance.com
1) La imagen solo es de referencia; la impresión válida se encuentra en el producto

(P) Informação de instalação e funcionamento:
Ligue apenas a LEDs. O desligar da carga ocorre se o "U_{LED}" estiver abaixo de U_{rated} ou acima de U_{rated}.
Informação sobre ligação dos cabos:
Não ligue conjuntamente as saídas de dois ou mais transformadores. Linhas máx. 2 m de comprimento total excluindo os módulos.
Apoio Técnico: www.ledvance.com
1) imagem apenas para referência, estampa válida no produto

(GR) Πληροφορίες εγκατάστασης και χειρισμού:
Συνδέετε μόνο τύπο φορτίου LED. Το φορτίο απενεργοποιείται όταν η τάση εξόδου (U_{LED}) είναι κάτω από U_{rated} ή άνω των U_{rated}.
Πληροφορίες καλωδίωσης:
Μην συνδέετε μεταξύ τους τις εξόδους δύο ή περισσότερων μονάδων. Γραμμές 2 μέτρα μεγ. συνολικό μήκος, χωρίς τις μονάδες.
Τεχνική υποστήριξη: www.ledvance.com
1) Η εικόνα είναι ενδεικτική. Η έγκυρη εκτύπωση είναι στο προϊόν

(NL) Installatie- en gebruiksinstructies:
Sluit alleen het type voor LED-vermogen aan. Het vermogen wordt uitgeschakeld als U_{LED} minder dan U_{rated} of meer dan U_{rated} is.
Informatie over bedrading:
Sluit niet de uitgangen van twee of meer eenheden samen aan. Leidingen max. 2 m totale lengte excl. modules.
Technische ondersteuning: www.ledvance.com
1) afbeelding slechts ter informatie, zie geldig stempel op product

(S) Installations- och bruksinformation:
Anslut endast laster av LED-typ. Lasten kopplas bort om U_{LED} är under U_{rated} eller över U_{rated}.
Inkopplingsinformation:
Koppla inte ihop utgångarna från två eller fler enheter. Den maximal totala längden på ledningarna är 2 m utan moduler.
Tekniskt stöd: www.ledvance.com
1) Bild endast avsedd som referens, giltigt tryck på produkten

(FIN) Asennus- ja käyttötietoja:
Kytke ainoastaan led-kuormitustyyppiin. Ali- tai ylikuormitus tapahtuu, jos U_{LED} on alle U_{rated} tai yli U_{rated}.
Kytkentätiedot:
Ei saa kytkeä kahta tai useampaa yksikköä lähtöihin tai. Linjat maks. 2 m kokonaispituus.
Tekninen tuki: www.ledvance.com
1) kuva on vain viitteellinen, tuotteeseen painettu on pätevä

(N) Installasjons- og driftsinformasjon:
Koble kun til LED-lasttyper. Lasten blir koblet ut hvis U_{LED} er mindre enn U_{rated} eller mer enn U_{rated}.
Kablingsinformasjon:
Ikke koble sammen utgangene til to eller flere enheter. Ledningene maks. 2 m full lengde ekskl. moduler.
Teknisk støtte: www.ledvance.com
1) Bilde kun for referanseformål, gyldig påtrykk på produktet

(DK) Installations- og driftsoplysninger:
Tilslut kun LED af belastningstypen. Belastningen afbrydes hvis U_{LED} er under U_{rated} eller over U_{rated}.
Anvisninger for ledningsføring:
Forbind ikke udgangene til hinanden til to eller flere enheder. Linjerne maks. 2 m fuld længde eksklusive moduler.
Teknisk assistance: www.ledvance.com
1) billede er kun til reference, gyldigt tryk på produkt

(CZ) Informace k instalaci a provozu:
Připojte pouze LED zátěž. Zátěž je odpojena, pokud je výstupní napětí nižší než U_{rated} nebo vyšší než U_{rated}.
Informace k zapojení:
Nepřipojujte výstupy ke dvěma nebo více jednotkám. Vedení max. 2 m plná délka bez modulů.
Technická podpora: www.ledvance.com
1) obrázek jen jako reference, platný potisk je na výrobku

(H) Beépítési és működtetési információk:
Csak LED jellegű terhelést csatlakoztasson. A terhelés lekapcsolódik, amennyiben A kimeneti feszültség (U_{LED}) U_{rated} alatt, vagy U_{rated} felett van.
Vezetékezési információ:
Ne párhuzamosítsa több egység LED kimenetét, A reminálokon lévő vezeték maximális hossza 2 m.
Technikai támogatás: www.ledvance.com
1) az ábra csak illusztráció, érvényes felirat a terméken

(PL) Wskazówki dotyczące instalacji i użytkowania:
Podłączać wyłącznie diodowe źródła światła. Źródło światła wyłączy się, gdy U_{LED} wyniesie mniej niż U_{rated} lub powyżej U_{rated}.
Wskazówki dotyczące okablowania:
Nie łączyć ze sobą wyjść dwóch lub więcej urządzeń. Maksymalna łączna długość przewodów wynosi 2 m bez modułów.
Wsparcie techniczne: www.ledvance.com
1) Obraz służy jedynie jako przykład, obowiązujący nadruk znajduje się na produkcie

(SK) Informácie o inštalácii a prevádzke:
Pripájajte len zaťaženie typu LED. Vypnutie zaťaženia nastane, ak je hodnota U_{LED} nižšia ako U_{rated} alebo vyššia ako U_{rated}.

Informácie o zapojení:
Nezapájajte spolu výstupy dvoch alebo viacerých zariadení. Vedenia môžu mať maximálnu celkovú dĺžku 2 m bez modulov.

Technická podpora: www.ledvance.com

1) obrázok je len pre referenciu, reálna potlač sa nachádza na výrobku

(SLO) Informacije o namestitvi in delovanju:
Priključite samo LED vrsto obremenitve. Izklop obremenitve se zgodi, če U_{LED} je pod U_{rated} ali nad U_{rated}.

Informacije o ožičenju:
Ne priključujte skupaj izhode of dveh ali več enot. Največja skupna dolžina linija brez modulov je 2 m.

Tehnična podpora: www.ledvance.com

1) Slika je samo za referenco, veljaven natis je na izdelku

(TR) Kurulum ve işletim bilgisi:
Sadece LED yük türünü bağlayın. U_{LED} U_{rated} altında veya U_{rated} üstünde olursa yük kapanır.

Kablo bağlantısı bilgisi:
Çıkışları iki veya daha fazla bağlamayın. Hatlar, modüller hariç tam olarak maks. 2 m'dir.

Teknik destek: www.ledvance.com

1) resim yalnızca referans amaçlıdır, geçerli baskı ürün üzerindedir

(HR) Informacije o ugradnji i rukovanju:
Spojite samo LED vrstu opterećenja. Isključenje opterećenja događa se ako je U_{LED} ispod U_{rated} ili iznad U_{rated}.

Informacije o ožičenju:
Nemojte spajati zajedno izlaze dvije ili više jedinica. Maks. ukupna dužina vodova izuzev modula je 2 m.

Tehnička podrška: www.ledvance.com

1) slika služi samo kao referenca, važeći ispis na proizvodu

(RO) Instrucțiuni de montaj și operare:
Conectați numai sarcini tip LED. Deconectarea sarcinii are loc dacă U_{LED} (tensiunea de ieșire) este mai mica de U_{rated} sau mai mare de U_{rated}.

Indicații de cablare:
Nu conectați împreună ieșirile a două sau mai multe unități. Lungimea maximă a conductelor este de 2 m, fără module.

Asistență tehnică: www.ledvance.com

1) Imaginea este doar orientativă, cea corectă se află pe produs

(BG) Информация за монтаж и работа:
Свързвайте само светодиодни товари. Товара се изключва при U_{LED} под U_{rated} или над U_{rated}.

Инструкция за окабеляване:
Не свързвайте заедно изходите на две или повече устройства. Мак. 2 m без модула цялостна дължина на линии.

Техническа поддръжка: www.ledvance.com

1) изображението е само за информация, точно изображение върху продукта

(EST) Teave paigaldamise ja kasutamise kohta:
Ühendage ainult LED võimsustüübiga. Toide lülitatakse välja, kui U_{LED} langeb alla U_{rated} või kerkib üle U_{rated}.

Juhtmete paigaldamine:
Ärge ühendage kokku kahe või enama mooduli väljundeid. Juhtmete kogupikkus max 2 m, ilma mooduliteta.

Tehniline tugi: www.ledvance.com

1) pilt on ainult viiteks, kehtiv tempel tootel

(LT) Instaliavimo ir naudojimo informacija:
Pajunkite tik LED apkrovos tipą. Automatinis atsijungimas įvyksta jei įtampa žemiau U_{rated} arba aukščiau U_{rated}.

Laidų išvedžiojimas/pajungimas:
Nejungti kartu dviejų įrenginių išėjimo. Maksimalus laidų ilgis neturi viršyti 2m.

Techninė pagalba: www.ledvance.com

1) paveikslėlis pateiktas tik informaciniais tikslais, galiojanti nuoroda yra atspausdinta ant gaminio

(LV) Uzstādīšanas un lietošanas instrukcijas:
Pievienojiet tikai slodzes tipa LED. Izslēgšanās slodzes dēļ notiek gadījumā, ja U_{LED} ir zemāks par U_{rated} vai augstāks par U_{rated}.

Elektroinstalācijas instrukcijas:
Nesavienojiet divu vai vairāku ierīču izejas. Maksimālais kopējais garums līnijai ir 2 m, neskaitot moduļus.

Tehniskais atbalsts: www.ledvance.com

1) Attēls paredzēts tikai informatīvos nolūkos, spēkā esošas norādes uz produkta

(SRB) Informacije za instalaciju i rad:
Priključujte samo LED tip potrošača. Do isključenja potrošača dolazi ako je napon U_{LED} manji od U_{rated} ili veći od U_{rated}.

Informacije o ožičenju:
Nemojte povezivati zajedno izlaze dve ili više jedinica. Maks. ukupna dužina vodova izuzev modula je 2 m.

Tehnička podrška: www.ledvance.com

1) slika samo za referencu, važeća štampa na proizvodu

C10449057
G11074397
18.04.19

LEDVANCE GmbH
Steinerne Furt 62
86167 Augsburg, Germany
www.ledvance.com