EMV-Kabelverschraubung WADI-TEC

Messing vernickelt
PG-/metrisches Gewinde

EMC-Cable gland WADI-TEC

nickel-plated brass
PG-/metric thread

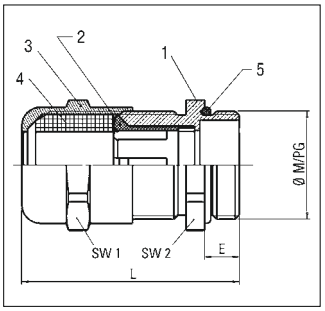

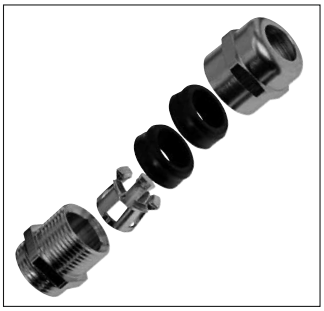

RoHS | IP 68

3.2

Material:
- 1/3: Verschraubungskörper/ Hutmutter: Messing vernickelt
- 2: Klemmring für EMV: Kunststoff verzinnt
- 4: Dichtung: Tefabloc
- 5: Dichtung für Außengewinde: Nitril

Temperaturbereich:
-25°C bis 120°C

Farbe(n)/Ausführungen:
- Außengewinde: PG/Metrisch
- kurzes/langes Gewinde

Hinweis:
Montageanleitung siehe Homepage www.schlemmer.com

Eigenschaften:
- durchgehender EMV-Schutz durch verzinnten Klemmring
- gas- und wasserdicht
- durchgehend mit Verdrehschutz

Zubehör (siehe Kapitel…):
- Erdungslasche (3.2)
- Gegenmuttern (3.3)

Anwendungsbereiche:
- Maschinen- und Apparatebau
- Mess- und Regeltechnik
- Anlagenbau und Installationstechnik
- Telekommunikation

Material:
- 1/3: Gland element/Cap nut: nickel-plated brass
- 2: Clamping-Ring for EMC: tin-plated plastic
- 4: Sealing: Tefabloc
- 5: Sealing for External thread: Nitrile

Temperature range:
-25°C to 120°C

Colour(s)/Designs:
- External thread: PG/metric
- short/long thread

Note:
Assembly Instruction see Homepage www.schlemmer.com

Characteristics:
- continuous EMC protection due to tin-plated clamping ring
- gas and water-tight
- completely twist protected

Accessories (see chapter…):
- Grounding Strip (3.2)
- lock nuts (3.3)

Applications:
- Machines and apparatus construction
- Measuring and control engineering
- Plant installations
- Telecommunication

Außengewinde External thread	Klemmbereich für Kabel mm Clamping range for cable mm	Klemmbereich für Beflechtung mm min. Clamping range for screening mm min.	Gewindelänge (E) mm Thread length (E) mm	SW 1 mm SW 1 mm	SW 2 mm SW 2 mm	Art.-Nr. vernickelt Art. no. nickel-plated	VE Stck. PU pcs.
PG, kurzes Gewinde / PG, short thread							
PG 7	4,0 - 6,5	4,0	5,0	14,0	14,0	4264007	100
PG 9	5,0 - 8,5	4,5	6,0	17,0	17,0	4264009	50
PG 11	7,0 - 10,5	6,0	6,0	20,0	20,0	4264011	50
PG 13,5	8,0 - 12,5	8,0	6,5	22,0	22,0	4264013	50
PG 16	10,0 - 14,5	10,0	6,5	24,0	24,0	4264016	20
PG 21	13,5 - 18,0	13,5	7,0	30,0	30,0	4264021	25
PG 29	17,0 - 24,0	17,0	8,0	40,0	40,0	4264029	10
PG 36	24,0 - 30,0	24,0	9,0	50,0	50,0	4264036	10
Metrisch, kurzes Gewinde / metric, short thread							
M 12 x 1,5/7	4,0 - 6,5	4,0	7,0	14,0	14,0	4264112	100
M 16 x 1,5/7	4,0 - 6,5	4,0	7,0	14,0	17,0	4264116	100
M 16 x 1,5/9	5,0 - 8,5	4,5	7,0	17,0	17,0	4264117	50
M 20 x 1,5/11	7,0 - 10,5	6,0	7,0	20,0	22,0	4264120	50
M 20 x 1,5/13	8,0 - 12,5	8,0	7,0	22,0	22,0	4264121	50
M 25 x 1,5/16	10,0 - 14,5	10,0	8,0	24,0	26,0	4264125	25
M 25 x 1,5/21	13,5 - 18,0	13,5	8,0	30,0	30,0	4264126	25
M 32 x 1,5/21	13,5 - 18,0	13,5	8,5	30,0	33,0	4264132	10
M 32 x 1,5/29	17,0 - 24,0	17,0	8,5	40,0	40,0	4264133	10
M 40 x 1,5/29	17,0 - 24,0	17,0	8,5	40,0	42,0	4264134	10
M 40 x 1,5/36	24,0 - 30,0	24,0	8,5	50,0	50,0	4264135	10
Metrisch, langes Gewinde / metric, long thread							
M 16 x 1,5/9	5,0 - 8,5	4,5	13,0	17,0	17,0	4264217	50
M 20 x 1,5/13	8,0 - 12,5	8,0	13,0	22,0	22,0	4264221	50
M 25 x 1,5/21	13,5 - 18,0	13,5	14,0	30,0	30,0	4264226	25
M 32 x 1,5/29	17,0 - 24,0	17,0	14,5	40,0	40,0	4264232	10
M 40 x 1,5/29	17,0 - 24,0	17,0	14,5	40,0	42,0	4264240	10
M 40 x 1,5/36	24,0 - 30,0	24,0	14,5	50,0	50,0	4264241	10