STYLEA

5925PJI040L51-10 HIGH

EAN 4031582356755

BETTER MOBILITY. BETTER LIFE.

Drejeligt hjul med hjulbremse, Gaffel af polyamid
, med snaplås til møbelhjulsbefæstigelse. Hjulfælg: Polypropylen,
Hjulbane: TENTEprene, grå termoplastisk gummi, afsmitningsfri, glideleje

Picture may differ from original product

Tekniske data

Hjul-Ø	40 mm
Bredde af hjulbane	12 mm
Hjulbredde	52 mm
Centerhul-Ø	10 mm
DOM-Ø	15.2 mm
Udladning	12 mm
Udfaldsdiameter	90 mm
Byggehøjde	47 mm
Temperaturinterval	- 20 / + 60 °C
Standard	EN 12528
Vægt	0.057 kg
Udfaldsradius	45 mm
Hjulbane hårdhed	Shore A 87
Belastning (dynamisk)	40 kg
Belastning (statisk)	80 kg

Egenskaber/fordele

Rullemodstand	●●●○○
Kørselsstøj	●●●○○
Slid	●●●●●
Rustbeskyttelse	●●●●○

Dimensions

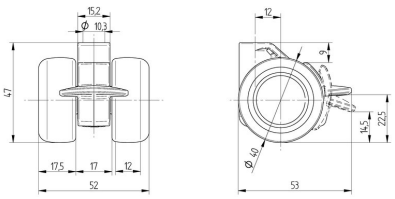

Structure & Mounting

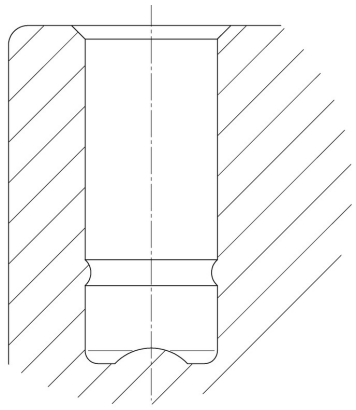

© Copyright 2020 TENTE International **www.tente.com** 13-07-2020