MAX FODGAARD A/S

KITO Skraldetalje Type LX

- Kompakt skraldetalje

Begge taljer er i ”værktøjskasse” størrelse

KITO

KITO skraldetalje, type LX

KITO LX skraldetaljen er ideel til arbejde på steder med meget trang plads, hvor man skal have taljen med rundt eller altid at have en talje ved hånden. Der kan købes en taske, så den nemt kan tages med (købes separat).

Skraldetaljen fås i to udgaver:

- LX003 med bæreevne på 250 kg
- LX005 med bæreevne på 500 kg

Skraldetaljen er simpel og nem at betjene.

Taljehuset er lavet af aluminium for let vedligehold og lav egen-vægt

Lastkæden er forniklet, klasse 10 (V) (1.000 N/mm^2), i henhold til standard EN 818-7.

Skraldetaljen har en lav indbygningshøjde, der gør den optimal til brug de steder, hvor mange andre må give op.

Med denne skraldetalje er der også tænkt på sikkerheden, da bl.a. bremserne er designet, så de sikrer fastholdelse af byrden.

Herudover er skraldetaljen med betjeningsvenlig friløbskobling, der giver en nem justering af kædelængde/løftehøjde.

"Kompakt skraldetalje"

KITO

"Klasse 10 forniklet lastkæde for højere korrosionsbeskyttelse"

Med KITO LX skraldetaljen har man forfulgt realiseringen af en kompakt talje samtidig med, at taljen skal være nem at have med over alt.

En LX skraldetalje er af samme høje kvalitet som de andre taljer fra KITO.

Skraldetaljen fås både som 250 og 500 kg.

Begge LX taljer er velegnet til rørarbejde og installationsudstyr.

Lastkæde
- kl. 10

Aluminiumshus
- for lav egenvægt

Taske købes separat
LX003 passer perfekt i denne sorte lommetaske, som kan fastgøres direkte i bæltet for større komfort.
Materiale: Sort polyester.
Størrelse: ca. 170 x 120 x 55 mm.

KITO

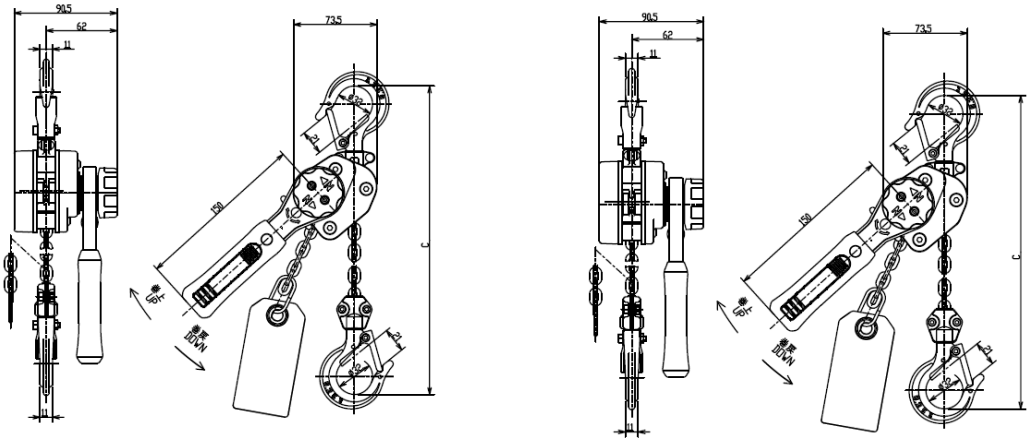

Bæreevne	kg	250	500
Type		LX003	LX005
Standardhejs	m	1,0 / 3,0	1,2 / 3,0
Anvendt kraft ved fuld last	n	200	310
	kg	20	31
Lastkæde dia. x antal kædeparter	mm	3,2 x 1	4,3 x 1
Prøvebelastning	kg	380	750
Egenvægt med 1m hejs	kg	1,6	2,6
Dimensioner (mm)	a	88	100
	b	73,5	93
	C	205	246
	D	150	180
	e	62	68
	g	21	24,5
	s	32	35,5
	t	11	12

MAX FODGAARD A/S

Sydholmen 10
DK-2650 Hvidovre
Tlf. 7026 1700

Niels Bohrs Vej 33, Stilling
DK-8660 Skanderborg
Tlf. 8652 1577

Lindø Vestvej 11
DK-5330 Munkebo
Tlf. 7620 1500

www.fodgaard.dk max@fodgaard.dk