legrand®

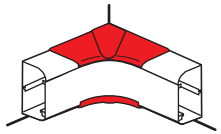

x 2

x 2

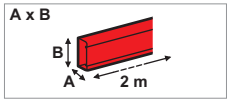


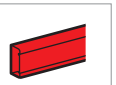

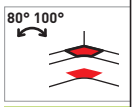


| 1 | | | |
|---|---|---|---|
| | 50 x 80 mm | 756 01 | 756 21 |
| | 50 x 105 mm | 756 02 | 756 22 |

1

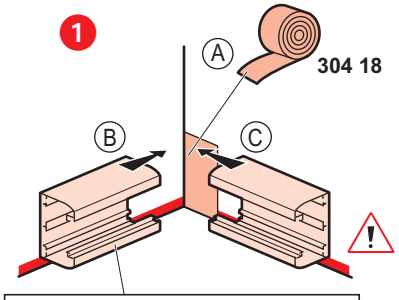


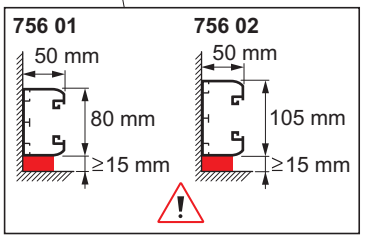


2

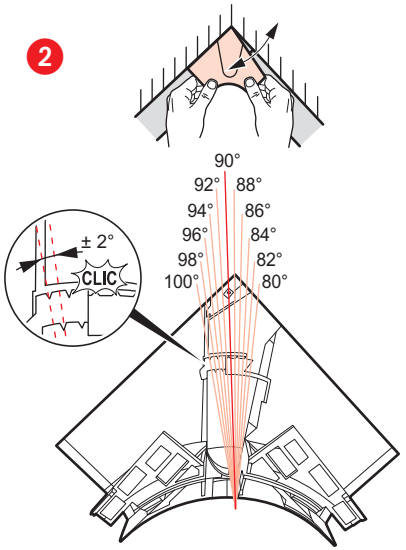


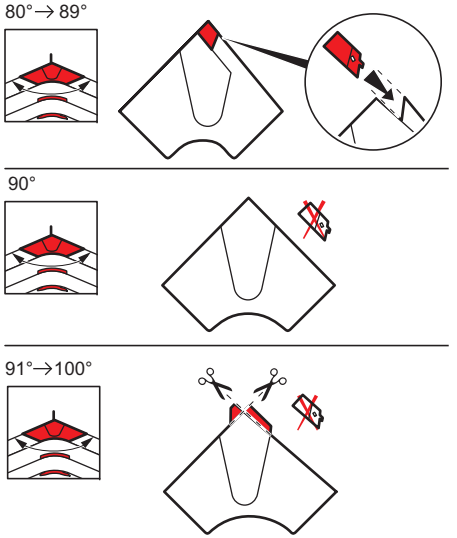


3

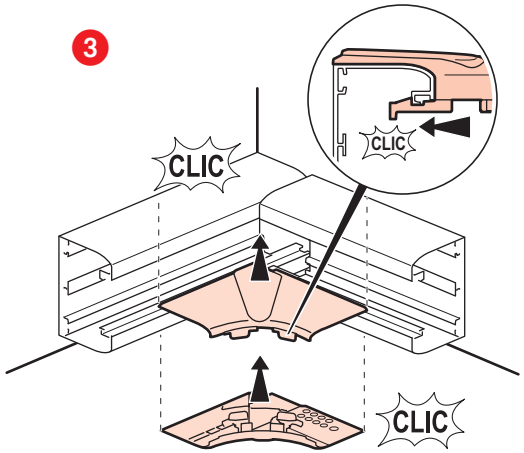


4

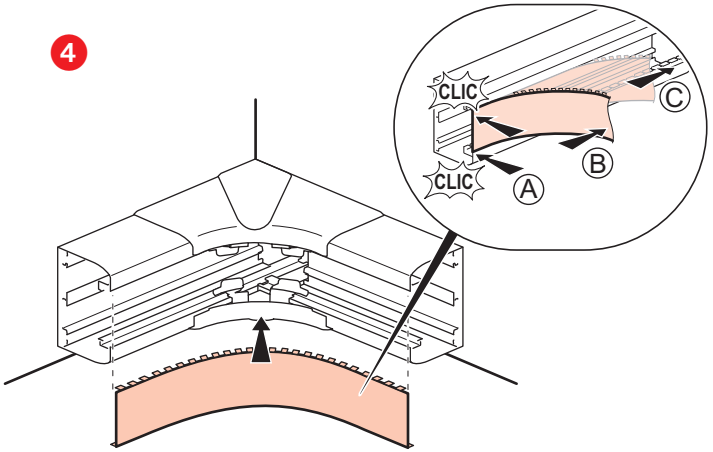


5

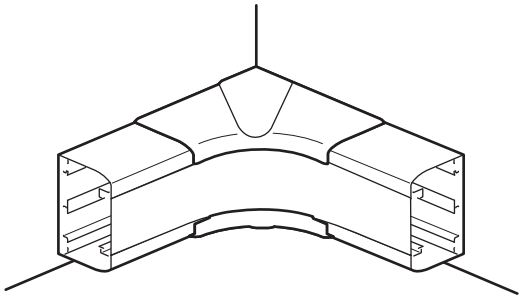

(FR)(LU)(BE) Respecter strictement les conditions d'installation et d'utilisation.
(NL)(BE) Neem de installatie- en gebruiksvoorwaarden nauwgezet in acht.
(GB)(IE) Strictly comply with instructions for installation and use.
(DE)(AT)(LI) Einbau- und Gebrauchsanleitungen sind genau zu beachten.
(ES) Respetar estrictamente las condiciones de instalación y de utilización.
(IT) Rispettare scrupolosamente le condizioni d'installazione e uso.
(PT) Respeitar estritamente as condições de instalação e de utilização.
(GR)(CY) Τηρήστε αυστηρά τις συνθήκες εγκατάστασης και χρήσης.
(PL) Ściśle przestrzegać instrukcji dotyczących instalacji i użytkowania.
(TR)(CY) Yerleştirme ve kullanım koşullarına titizlikle riayet ediniz.
(HU) Tartsa be pontosan a beszerelési és használati feltételeket.
(FI) Noudata asennus- ja käyttöohjeita tarkoin.
(SE) Iaktta noggrant installations- och användningsföreskrifterna.
(CZ) Důsledně dodržujte instalační a uživatelské podmínky.
(SK) Prísne dodržiavajte podmienky, za ktorých sa má prístroj inštalovať a používať.
(SI) Natančno upoštevajte pogoje za montažo in uporabo.
(DK) Installations- og anvendelsesbetingelserne skal overholdes nøje.
(MT) Imxi skond l-istruzzjonijiet mogħtija għall-istallazzjoni u l-użu.
(EE) Pidage täpselt kinni paigaldus-ja kasutamistingimustest.
(LV) Stingri ievērot uzstādīšanas un lietošanas noteikumus.
(LT) Griežtai laikykitės instaliavimo ir naudojimo sąlygų.
(NO) Installasjons- og bruksbetingelsene må nøye overholdes.
(IS) Fylgja skal vandlega öllum reglum um uppsetningu og notkun.

LE00997AB