Lauritz Knudsen

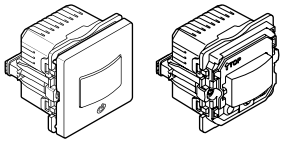

506D6313 506D0313

FUGA®

LED	200 W		1050 VA
	2200 W	C	10 A, 140µF
	2000 W		500 VA
	200 W	M	1000 VA

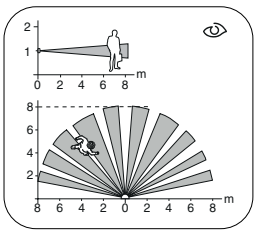

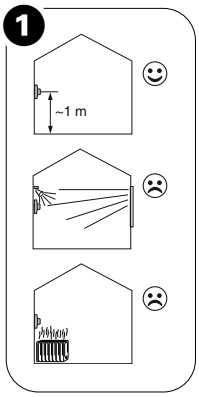

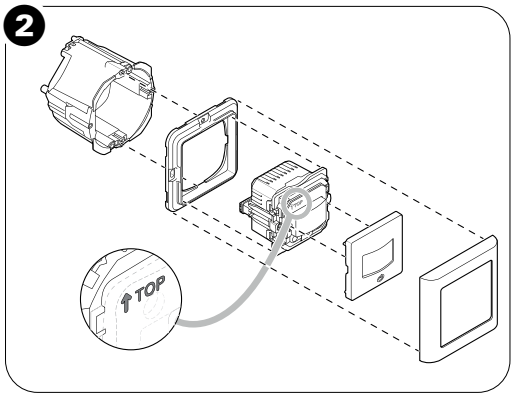

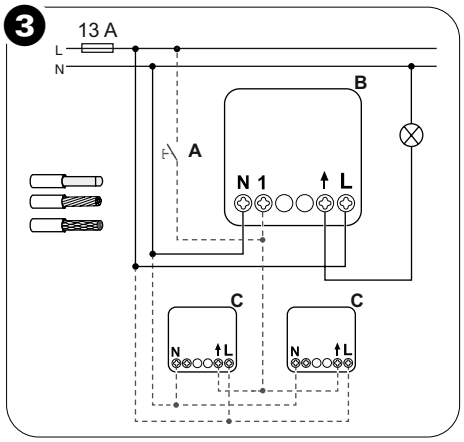

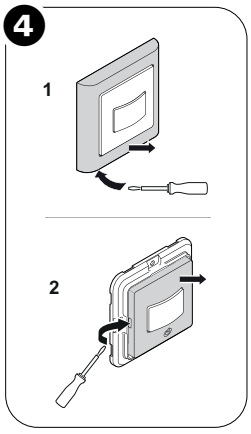

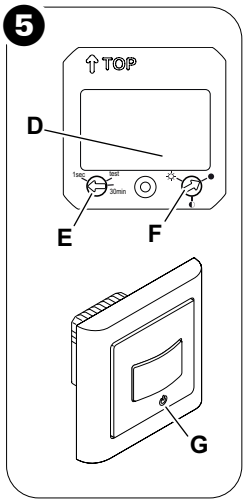

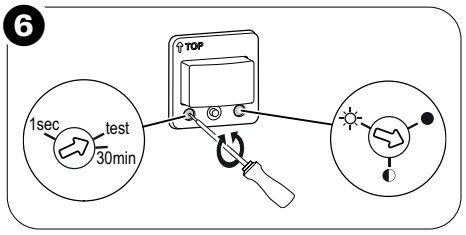

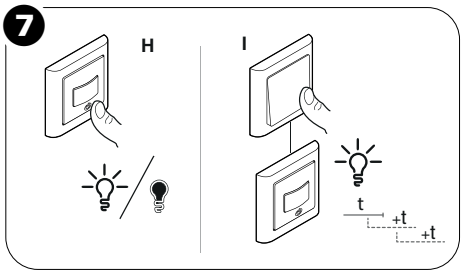

da LK FUGA® PIR 160° 230 V 10 A

⚠⚠FARE

FARE FOR ELEKTRISK STØD ELLER LYSBUER

Af hensyn til sikkerheden må den elektriske installation kun udføres af kvalificerede fagfolk. Kvalificerede fagfolk skal kunne dokumentere omfattende viden inden for følgende områder:

- Tilslutning til installationsnetværk
- Tilslutning af forskellige elektriske enheder
- Trækning af elektriske kabler
- Sikkerhedsstandarder, regler og regulativer for lokal ledningsføring

Hvis disse instruktioner ikke følges, kan det medføre dødsfald eller alvorlige kvæstelser.

Installeres med:

- Ramme i tilsvarende design
- Dæksel (kun til 506D0313)

Pakkens indhold

- LK FUGA® PIR 160° 230 V 10 A
- Dæksel (medfølger ikke i 506D0313)
- Produktinstallationsguide

Information om produktet

LK FUGA® PIR 160° 230 V 10 A (efterfølgende kaldet **bevægelsessensor**) registrerer varmekilder i bevægelse (f.eks. personer) og kan tænde ohmske, induktive og kapacitive belastninger i en indstillelig efterløbstid.

Funktioner

- Registreringsområde → 👁, Automatisk tilstand, Manuel tilstand, tilkobling af enheden, Betjening via udvidelse (mekanisk trykknap), Integreret status-LED

Indstillinger:

- Registreringslysstyrke: 5-500 lux (standard 50 lux)
- Efterløbstid: 1 sek. - 30 min. (standard 5 minutter)
- Prøvetilstand: Kontrollér bevægelsesregistrering og installation
- Sekundær tilstand: afsendelse af en udløserkommando til en primær enhed, når der registreres en bevægelse.

❶ Valg af installationssted

Undgå uønsket tænding med lys- og varmekilder inden for bevægelsessensorens registreringsområde.

❷ Montering

Enheden må kun monteres i LK FUGA® installationsdåser eller LK FUGA® underlag. Enhedens størrelse er 1 modul.

❸ Installation

Med ekstra tryk

A Mekanisk trykknap på ekstra tryk tilslutning.

Primær/sekundær betjening

B Primær bevægelsesdetektor
C Sekundær bevægelsesdetektor

❹ Fjernelse af dækslet

1 Fjern rammen
2 Fjern tangenten

❺ Visnings- og betjeningselementer

D Status-lysdiode (rød), bag linsen
E Potentiometer efterløbstid
F Potentioneter registreringslysstyrke
G Trykknap manuel tilstand

❻ Indstillinger

Prøvetilstand: Test
I testtilstanden kan du kontrollere indstillingerne uden at skifte belastninger. Status-lysdioden'en **A** blinker i testtilstanden, hvis der registreres en bevægelse. Du kan bruge kontakten i testtilstand til at tænde og slukke tilsluttede belastninger og kontrollere den korrekte installation.

Efterløbstid: 1 sek. - 30 min.
Indstil en uendeligt justerbar efterløbstid mellem 1 sekund og 30 minutter. Jo længere potentiometeret drejes mod uret, jo hurtigere øges indstillingen.

Sekundær tilstand: 1 sek.
I sekundær tilstand kan bevægelsessensoren skifte belastninger, der er tilsluttet til en primær bevægelsessensor.

I servertilstanden skal potentiometeret indstilles på en efterløbstid på 1 sek.

Registreringslysstyrke →☼

Registreringslysstyrke: ● ◐ ☼
(5 lux, middel lysstyrke, 500 lux)

I automatisk tilstand tænder bevægelsessensoren kun tilsluttede belastninger under den indstillede registreringslysstyrke.

❼ Betjening af bevægelsessensoren

Automatisk tilstand
Som standard fungerer bevægelsessensoren i automatisk tilstand. Tilsluttede belastninger tændes og slukkes automatisk afhængigt af bevægelsesregistrering og lysstyrke.

Manuel tilstand

H Med trykknappen kan du tænde og slukke for belastningerne uafhængigt af lysstyrken.

Hvis bevægelsessensoren ikke registrerer en bevægelse i løbet af den indstillede efterløbstid (t), skifter den til automatisk tilstand.

Betjening af bevægelsessensoren med en ekstra tryk

I Tænd for belastninger, der er tilsluttet til bevægelsessensoren, ved hjælp af et ekstra tryk der er tilsluttet til udvidelsesenhedens forbindelse, uafhængigt af lysstyrken, eller genstart den aktiverede efterløbstid, før den er forløbet (<t).

Hvis bevægelsessensoren ikke registrerer en bevægelse i løbet af den indstillede efterløbstid (t), skifter den til automatisk tilstand.

Hvad skal jeg gøre, hvis der er et problem

Belastningen er ikke tændt: Forøg registreringslysstyrken.
Belastningen er tændt permanent: Reducér efterløbstiden.

Tekniske data

Mærkespænding:	230 V ac., 50 Hz
Nominel effekt:	→ ☼...W
Nominel strøm:	10 AX, cosφ = 0.6
Registreringsvinkel:	160° horisontalt
Efterløbstid:	1 sek. - 30 min.
Registreringslysstyrke:	5 - 500 lux
Tilslutningsterminaler:	Skrueterminaler til Maks. 2 x 1,5 - 2,5 mm², 0,5 Nm
Udvidelsesenhed:	Enkelt trykknap, ubegrænset tal, maks. 50 m
Smeltesikring:	13 A brydekontakt
IP-klasse:	IP20

Lauritz Knudsen

Schneider Electric Danmark A/S, Lautrupvang 1, 2750 Ballerup,
telefon: +45 88 30 20 00, www.lk.dk

JYT55066-01 01/23

Lauritz Knudsen

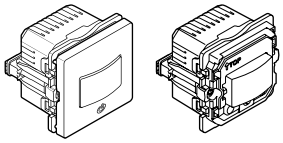

506D6313 506D0313

FUGA®

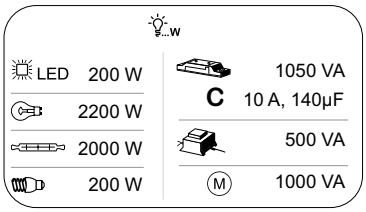

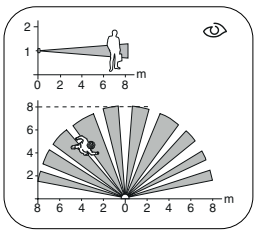

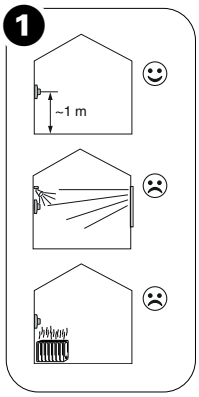

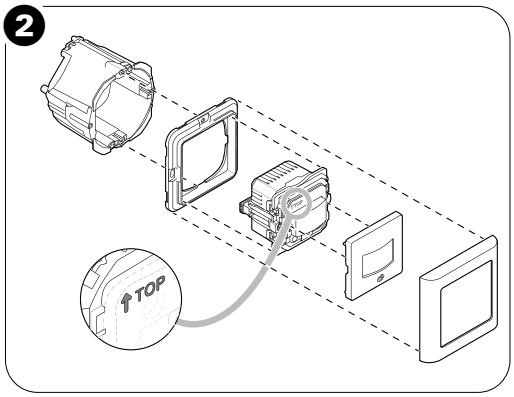

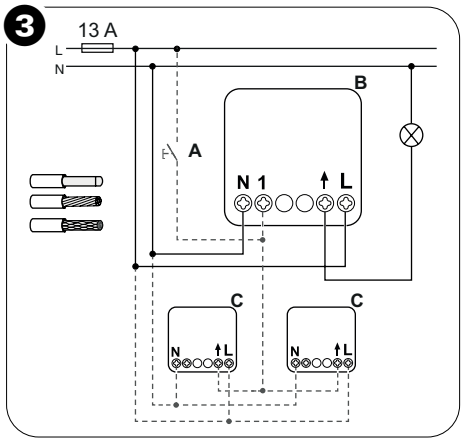

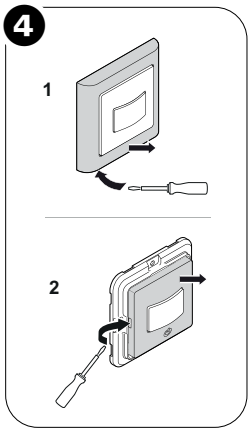

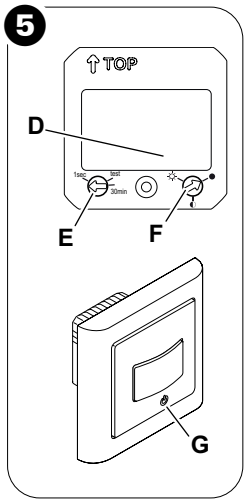

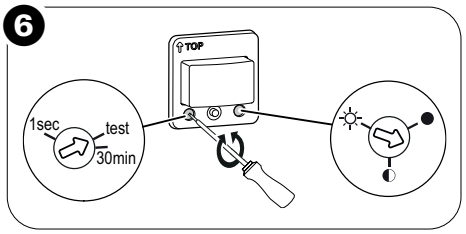

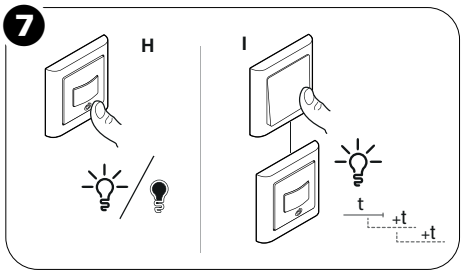

en LK FUGA® PIR 160° 230 V 10 A

⚠⚠ DANGER

HAZARD OF ELECTRIC SHOCK, OR ARC FLASH

Safe electrical installation must be carried out only by skilled professionals. Skilled professionals must prove profound knowledge in the following areas:

- Connecting to installation networks
- Connecting several electrical devices
- Laying electric cables
- Safety standards, local wiring rules and regulations

Failure to follow these instructions will result in death or serious injury.

To be completed with:

- Frame in corresponding design
- Cover (only for 506D0313)

Package contents

- LK FUGA® PIR 160° 230 V 10 A
- Cover (Not included in 506D0313)
- Product installation guide

Getting to know the product

The LK FUGA® PIR 160° 230 V 10 A (hereinafter referred to as **motion sensor**) detects moving heat sources (e.g. persons) and can switch on ohmic, inductive or capacitive loads for a settable overtravel time.

Functions

Detection range → , Automatic mode, Manual mode, switching on the device, Operation via extension (mechanical push-button), Integrated status LED

Settings:

- Detection brightness: 5 - 500 lux (default 50 lux)
- Overtravel time: 1 s - 30 min (default 5 minutes)
- Test mode: check motion detection and installation
- Secondary mode: sending a trigger command to a primary device when a motion is detected.

❶ Selecting the installation site

Avoid undesired switching by light and heat sources in the detection range of the motion sensor.

❷ Mounting

The device must be mounted in LK FUGA® installation boxes or LK FUGA® surface installation boxes. The device size is 1 module.

❸ Installing

With extension unit

A Mechanical push-button at extension unit connection.

Primary/secondary operation

B Primary motion detector
C Secondary motion detector

❹ Removing the cover

1 Remove the frame
2 Remove the rocker switch

❺ Display and operating elements

D Status LED (red), behind the lens
E Potentiometer overtravel time
F Potentiometer detection brightness
G Push-button manual mode

❻ Setting functions

Test mode: test
In test mode, you can check the settings without switching loads. The status LED **A** flashes in test mode if a motion is detected. You can use the switch in test mode to switch connected loads on and off and check the correct installation.

Overtravel time: 1 s - 30 min
Set an infinitely adjustable overtravel time between 1 second and 30 minutes. The further the potentiometer is turned anticlockwise, the faster the setting increases.

Secondary mode: 1 s
In secondary mode, the motion sensor can switch loads that are connected to a primary motion sensor.

For server mode, the potentiometer must be set to an overtravel time of 1 s.

Detection brightness →

Detection brightness: ● ◐
(5 lux, medium brightness, 500 lux)

In automatic mode, the motion sensor only switches connected loads on beneath the set detection brightness.

❼ Operating the motion sensor

Automatic mode
By default, the motion sensor works in automatic mode. Connected loads are automatically switched on and off dependent on motion detection and brightness.

Manual mode

H The push-button allows you to turn on and off the loads independently of the brightness.

If the motion sensor does not register a motion for the duration of the set overtravel time (t), it switches to automatic mode.

Operating the motion sensor using an extension unit

I Using a mechanical push-button connected to the extension unit connection, switch on loads connected to the motion sensor irrespective of the brightness or restart the activated overtravel time before it has elapsed (<t).

If the motion sensor does not register a motion for the duration of the set overtravel time (t), it witches to automatic mode.

What should I do if there is a problem

Load is not switche on: Increase detection brigthness.
Load is permanently switched on: Reduce overtravel time.

Technical data

Nominal voltage:	AC 230 V, 50 Hz
Nominal power:	→ ...W
Nominal current:	10 AX, cosφ = 0.6
Detection angle:	160° horizontal
Overtravel time:	1 s - 30 min
Detection brightness:	5 - 500 Lux
Connecting terminals:	Screw terminals for max. 2x1.5 - 2.5 mm², 0.5 Nm
Extension unit:	Single push-button, unlimited number, max. 50 m
Fuse protection:	13 A circuit breaker
IP class:	IP20

Lauritz Knudsen

Schneider Electric Danmark A/S, Lautrupvang 1, 2750 Ballerup,
Phone: +45 88 30 20 00, www.lk.dk

JYT55066-01 01/23